見積参考資料

工事名　Ｒ８三土　三加茂東祖谷山線　東・加茂　道路改良工事

◇経費情報◇

工種区分	道路改良工事
単価地区	三好１
単価使用年月	令和 8年 8月
施工地域・工事場所	一般交通影響有り（２）－２
前金支出割合	補正を行わない
契約保証	補正しない
現場環境改善費	計上しない
週休２日確保工事に係る経費補正	補正なし

注意

「見積参考資料」は入札参加者の迅速で適正な工事費の見積りのための一資料であり、請負契約を拘束するものではない。

設計内訳書（本01）

工事名	Ｒ８三土　三加茂東祖谷山線　東・加茂　道路改良工事	事業区分 工事区分	道路新設･改築 道路改良

工事区分・工種・種別・細別	規格	単位	数量	単価	金額	数量・金額増減	摘要
道路改良		式	1				
道路土工		式	1				
掘削工		式	1				
掘削	土質:土砂,施工方法:上記以外(小規模),施工数量:小規模(標準以外)	m3	40				単　1号
残土処理工		式	1				
土砂等運搬	土質:土砂(岩塊･玉石混り土含む)	m3	40				単　2号
残土等処分		m3	40				単　3号
排水構造物工		式	1				
作業土工		式	1				
床掘り	土質:土砂	m3	10				単　4号
埋戻し	土質区分:土砂,土質:土砂	m3	10				単　5号
側溝工		式	1				
1号U型側溝		m	1				単　6号

設計内訳書（本01）

工事名	Ｒ８三土　三加茂東祖谷山線　東・加茂　道路改良工事	事業区分 工事区分	道路新設･改築 道路改良

工事区分・工種・種別・細別	規格	単位	数量	単価	金額	数量・金額増減	摘要
2号U型側溝		m	4				単　7号
2号U型側溝 打殺蓋部		m	4				単　8号
3号U型側溝		m	17				単　9号
4号U型側溝		m	8				単　10号
構造物撤去工		式	1				
構造物取壊し工		式	1				
ｺﾝｸﾘｰﾄ構造物取壊し 既設側溝（蓋含む）	構造物区分:無筋構造物,工法区分:機械施工	m3	10				単　11号
ｺﾝｸﾘｰﾄ構造物取壊し ブロック塀	構造物区分:鉄筋構造物,工法区分:機械施工	m3	2				単　12号
運搬処理工		式	1				
殻運搬	殻種別:ｺﾝｸﾘｰﾄ殻(無筋)	m3	10				単　13号
殻運搬	殻種別:ｺﾝｸﾘｰﾄ殻(鉄筋)	m3	2				単　14号
殻処分	殻種別:ｺﾝｸﾘｰﾄ殻(無筋)	m3	10				単　15号
殻処分	殻種別:ｺﾝｸﾘｰﾄ殻(鉄筋)	m3	2				単　16号

設計内訳書（本01）

工事名	Ｒ８三土　三加茂東祖谷山線　東・加茂　道路改良工事	事業区分 工事区分	道路新設･改築 道路改良

工事区分・工種・種別・細別	規格	単位	数量	単価	金額	数量・金額増減	摘要
道路付属施設工		式	1				
道路付属物工		式	1				
復旧ｺﾝｸﾘｰﾄ		m	4				単　17号
車線分離標	車線分離標規格:H=800mm,施工区分:固定式(貼付式),施工規模:10本未満	本	4				単　18号
仮設工		式	1				
交通管理工		式	1				
交通誘導警備員		人日	30				単　19号
直接工事費		式	1				
共通仮設		式	1				
共通仮設費（率計上）		式	1				
純工事費		式	1				
現場管理費		式	1				
工事原価		式	1				

設計内訳書（本01）

工事名	Ｒ８三土　三加茂東祖谷山線　東・加茂　道路改良工事	事業区分 工事区分	道路新設･改築 道路改良

工事区分・工種・種別・細別	規格	単位	数量	単価	金額	数量・金額増減	摘要
一般管理費等		式	1				
工事価格		式	1				
消費税額及び地方消費税額		式	1				
工事費計		式	1				

1次単価表

単価使用年月	2026.08
歩掛適用年月	2026.08
労務調整係数	1.000-00000　0.0　0

単　1号	掘削	土質:土砂,施工方法:上記以外(小規模),施工数量:小規模(標準以外)	単位	m3	単位数量	1	単価	

名称・規格	条件	単位	数量	単価	金額	摘要
掘削	土砂,上記以外(小規模),小規模(標準以外)	m3	1			
合計						
単価						円／m3

1次単価表

単価使用年月	2026.08
歩掛適用年月	2026.08
労務調整係数	1.000-00000　0.0　0

単　2号	土砂等運搬	土質:土砂(岩塊･玉石混り土含む)	単位	m3	単位数量	1	単価	

名称・規格	条件	単位	数量	単価	金額	摘要
土砂等運搬	小規模,ﾊﾞｯｸﾎｳ ﾊﾞｹｯﾄ容量0.28m3,土砂(岩塊･玉石混り土含む),無し,4.0km以下	m3	1			
合計						
単価						円／m3

1次単価表

単価使用年月	2026.08
歩掛適用年月	2026.08
労務調整係数	1.000-00000　0.0　0

単　3号	残土等処分		単位	m3	単位数量	1	単価	

名称・規格	条件	単位	数量	単価	金額	摘要
残土等処分		m3	1			
合計						
単価						円／m3

1次単価表

単価使用年月	2026.08
歩掛適用年月	2026.08
労務調整係数	1.000-00000　0.0　0

単　4号	床掘り	土質:土砂	単位	m3	単位数量	1	単価	

名称・規格	条件	単位	数量	単価	金額	摘要
床掘り	土砂,上記以外(小規模),全ての費用	m3	1			
合計						
単価						円／m3

１次単価表

単価使用年月	2026.08
歩掛適用年月	2026.08
労務調整係数	1.000-00000　0.0　0

単　5号	埋戻し	土質区分:土砂,土質:土砂	単位	m3	単位数量	1	単価	

名称・規格	条件	単位	数量	単価	金額	摘要
埋戻し	上記以外(小規模),土砂,全ての費用	m3	1			
合計						
単価						円／m3

１次単価表

単価使用年月	2026.08
歩掛適用年月	2026.08
労務調整係数	1.000-00000　0.0　0

単　6号	1号U型側溝		単位	m	単位数量	1	単価	

名称・規格	条件	単位	数量	単価	金額	摘要
ｺﾝｸﾘｰﾄ	小型構造物,人力打設,18-8-25(高炉),一般養生,無し,全ての費用	m3	0.2			
型枠	一般型枠,小型構造物	m2	2			
基礎砕石	12.5cmを超え17.5cm以下,再生ｸﾗｯｼｬﾗﾝ 40～0,全ての費用	m2	0.7			
蓋版	据付け,無し,蓋版(各種),40kg/枚以下,無し,無し	枚	1			単　20号
合計						
単価						円／m

１次単価表

単価使用年月	2026.08
歩掛適用年月	2026.08
労務調整係数	1.000-00000　0.0　0

単　7号	2号U型側溝		単位	m	単位数量	4	単価	

名称・規格	条件	単位	数量	単価	金額	摘要
ｺﾝｸﾘｰﾄ	小型構造物,人力打設,18-8-25(高炉),一般養生,無し,全ての費用	m3	1			
型枠	一般型枠,小型構造物	m2	8			
基礎砕石	12.5cmを超え17.5cm以下,再生ｸﾗｯｼｬﾗﾝ 40～0,全ての費用	m2	3			
目地板	30m2未満,瀝青質目地板t=10	m2	0.1			
合計						
単価						円／m

1次単価表

単価使用年月	2026.08
歩掛適用年月	2026.08
労務調整係数	1.000-00000　0.0　0

単　8号	2号U型側溝 打殺蓋部		単位	m	単位数量	4	単価	

名称・規格	条件	単位	数量	単価	金額	摘要
ｺﾝｸﾘｰﾄ	小型構造物,人力打設,18-8-25(高炉),一般養生,無し,全ての費用	m3	0.3			
型枠	一般型枠,小型構造物	m2	2			
埋設型枠		m2	2			
鉄筋工 加工･組立	加工･組立,一般構造物,SD295 D10,標準	t	0.012			単　21号
鉄筋工 加工･組立	加工･組立,一般構造物,SD345 D13,標準	t	0.025			単　22号
合計						
単価						円／m

１次単価表

単価使用年月	2026.08
歩掛適用年月	2026.08
労務調整係数	1.000-00000　0.0　0

単　9号	3号U型側溝		単位	m	単位数量	17	単価	

名称・規格	条件	単位	数量	単価	金額	摘要
U型側溝	据付け,無し,無し,道路用鉄筋Co側溝3種 JIS A 5372,300A 300×300×2000,無し,無し,有り,再生ｸﾗｯｼｬﾗﾝ	m	17			単　23号
蓋版	据付け,無し,道路用鉄筋Co側溝3種 JIS A 5372,300 41.2×9.5×50,無し,無し	枚	33			単　24号
合計						
単価						円／m

１次単価表

単価使用年月	2026.08
歩掛適用年月	2026.08
労務調整係数	1.000-00000　0.0　0

単　10号	4号U型側溝		単位	m	単位数量	8	単価	

名称・規格	条件	単位	数量	単価	金額	摘要
U型側溝	据付け,無し,無し,道路用鉄筋Co側溝3種 JIS A 5372,300A 300×300×2000,無し,無し,有り,再生ｸﾗｯｼｬﾗﾝ	m	8			単　23号
蓋版	据付け,無し,蓋版(各種),40kg/枚以下,無し,無し	枚	8			単　20号
合計						
単価						円／m

1次単価表

単価使用年月	2026.08
歩掛適用年月	2026.08
労務調整係数	1.000-00000　0.0　0

単　11号	ｺﾝｸﾘｰﾄ構造物取壊し 既設側溝（蓋含む）	構造物区分:無筋構造物,工法区分: 機械施工	単位	m3	単位数量	1	単価	

名称・規格	条件	単位	数量	単価	金額	摘要
構造物とりこわし	無筋構造物,機械施工,無し,無し,必要	m3	1			単　25号
合計						
単価						円／m3

1次単価表

単価使用年月	2026.08
歩掛適用年月	2026.08
労務調整係数	1.000-00000　0.0　0

単　12号	ｺﾝｸﾘｰﾄ構造物取壊し ブロック塀	構造物区分:鉄筋構造物,工法区分: 機械施工	単位	m3	単位数量	1	単価	

名称・規格	条件	単位	数量	単価	金額	摘要
構造物とりこわし	鉄筋構造物,機械施工,無し,無し,必要	m3	1			単　26号
合計						
単価						円／m3

1次単価表

単価使用年月	2026.08
歩掛適用年月	2026.08
労務調整係数	1.000-00000　0.0　0

単　13号	殻運搬	殻種別:ｺﾝｸﾘｰﾄ殻(無筋)	単位	m3	単位数量	1	単価	

名称・規格	条件	単位	数量	単価	金額	摘要
殻運搬	ｺﾝｸﾘｰﾄ(無筋)構造物とりこわし,機械積込,無し,5.7km以下,全ての費用	m3	1			
合計						
単価						円／m3

1次単価表

単価使用年月	2026.08
歩掛適用年月	2026.08
労務調整係数	1.000-00000　0.0　0

単　14号	殻運搬	殻種別:ｺﾝｸﾘｰﾄ殻(鉄筋)	単位	m3	単位数量	1	単価	

名称・規格	条件	単位	数量	単価	金額	摘要
殻運搬	ｺﾝｸﾘｰﾄ(鉄筋)構造物とりこわし,機械積込,無し,5.7km以下,全ての費用	m3	1			
合計						
単価						円／m3

１次単価表

単価使用年月	2026.08
歩掛適用年月	2026.08
労務調整係数	1.000-00000　0.0　0

単　15号	殻処分	殻種別:ｺﾝｸﾘｰﾄ殻(無筋)	単位	m3	単位数量	1	単価	

名称・規格	条件	単位	数量	単価	金額	摘要
処分費(m3)		m3	1			単　27号
合計						
単価						円／m3

１次単価表

単価使用年月	2026.08
歩掛適用年月	2026.08
労務調整係数	1.000-00000　0.0　0

単　16号	殻処分	殻種別:ｺﾝｸﾘｰﾄ殻(鉄筋)	単位	m3	単位数量	1	単価	

名称・規格	条件	単位	数量	単価	金額	摘要
処分費(m3)		m3	1			単　28号
合計						
単価						円／m3

1次単価表

単価使用年月	2026.08
歩掛適用年月	2026.08
労務調整係数	1.000-00000　0.0　0

単　17号	復旧ｺﾝｸﾘｰﾄ		単位	m	単位数量	14.4	単価	

名称・規格	条件	単位	数量	単価	金額	摘要
ｺﾝｸﾘｰﾄ	小型構造物,人力打設,18-8-25(高炉),一般養生,有り,全ての費用	m3	0.4			
基礎砕石	7.5cmを超え12.5cm以下,再生ｸﾗｯｼｬﾗﾝ 40～0,全ての費用	m2	4.01			
合計						
単価						円／m

1次単価表

単価使用年月	2026.08
歩掛適用年月	2026.08
労務調整係数	1.000-00000　0.0　0

単　18号	車線分離標	車線分離標規格:H=800mm,施工区分:固定式(貼付式),施工規模:10本未満	単位	本	単位数量	1	単価	

名称・規格	条件	単位	数量	単価	金額	摘要
道路付属物設置工 (車線分離標[ﾗﾊﾞｰﾎﾟｰﾙ]設置)	固定式(貼付式),手間+材料費,本体(柱)径φ80ﾍﾞｰｽ径φ250高650,10本未満,無,無	本	1			単　29号
合計						
単価						円／本

１次単価表

単価使用年月	2026.08
歩掛適用年月	2026.08
労務調整係数	1.000-00000　0.0　0

単　19号	交通誘導警備員		単位	人日	単位数量	1	単価	

名称・規格	条件	単位	数量	単価	金額	摘要
交通誘導警備員B		人日	1			単　30号
合計						
単価						円／人日

２次単価表

単価使用年月	2026.08
歩掛適用年月	2026.08
労務調整係数	1.000-00000　0.0　0

単　20号	蓋版	据付け,無し,蓋版(各種),40kg/枚以下,無し,無し	単位	枚	単位数量	100	単価	

名称・規格	条件	単位	数量	単価	金額	摘要
蓋版ｺﾝｸﾘｰﾄ･鋼製 昼間 40kg以下 制約無		枚	100			
側溝蓋 鋼製溝蓋　T-25　溝幅300		枚	100			
諸雑費(まるめ)		式	1			
合計						
単価						円／枚

２次単価表

単価使用年月	2026.08
歩掛適用年月	2026.08
労務調整係数	1.000-00000　0.0　0

単　21号	鉄筋工 加工･組立	加工･組立,一般構造物,SD295 D10,標準	単位	t	単位数量	1	単価	

名称・規格	条件	単位	数量	単価	金額	摘要
鉄筋工 加工	SD295 D10,標準	t	1			単　31号
鉄筋工 組立	一般構造物,SD295 D10,標準	t	1			単　32号
合計						
単価						円／t

２次単価表

単価使用年月	2026.08
歩掛適用年月	2026.08
労務調整係数	1.000-00000　0.0　0

単　22号	鉄筋工 加工･組立	加工･組立,一般構造物,SD345 D13,標準	単位	t	単位数量	1	単価	

名称・規格	条件	単位	数量	単価	金額	摘要
鉄筋工 加工	SD345 D13,標準	t	1			単　33号
鉄筋工 組立	一般構造物,SD345 D13,標準	t	1			単　34号
合計						
単価						円／t

２次単価表

単価使用年月	2026.08
歩掛適用年月	2026.08
労務調整係数	1.000-00000　0.0　0

単　23号	U型側溝	据付け,無し,無し,道路用鉄筋Co側溝3種 JIS A 5372,300A 300×300×2000,無し,無し,有り,再生ｸﾗｯｼｬﾗﾝ	単位	m	単位数量	10	単価	

名称・規格	条件	単位	数量	単価	金額	摘要
U型側溝 昼間 L2000 1000kg以下 制約無		m	10			
道路用鉄筋ｺﾝｸﾘｰﾄ側溝 3種 300A 300×300×2000		個	5			
再生ｸﾗｯｼｬｰﾗﾝ RC-40		m3	6.48			
諸雑費(まるめ)		式	1			
合計						
単価						円／m

２次単価表

単価使用年月	2026.08
歩掛適用年月	2026.08
労務調整係数	1.000-00000　0.0　0

単　24号	蓋版	据付け,無し,道路用鉄筋Co側溝3種 JIS A 5372,300 41.2×9.5×50,無し,無し	単位	枚	単位数量	100	単価	

名称・規格	条件	単位	数量	単価	金額	摘要
蓋版ｺﾝｸﾘｰﾄ･鋼製 昼間 170kg以下 制約無		枚	100			
道路用側溝蓋 3種 300 41.2×9.5×50		枚	100			
諸雑費(まるめ)		式	1			
合計						
単価						円／枚

２次単価表

単価使用年月	2026.08
歩掛適用年月	2026.08
労務調整係数	1.000-00000　0.0　0

単　25号	構造物とりこわし	無筋構造物,機械施工,無し,無し,必要	単位	m3	単位数量	1	単価	

名称・規格	条件	単位	数量	単価	金額	摘要
無筋構造物 昼間 機械施工 制約無		m3	1			
諸雑費(まるめ)		式	1			
合計						
単価						円／m3

２次単価表

単価使用年月	2026.08
歩掛適用年月	2026.08
労務調整係数	1.000-00000　0.0　0

単　26号	構造物とりこわし	鉄筋構造物,機械施工,無し,無し,必要	単位	m3	単位数量	1	単価	

名称・規格	条件	単位	数量	単価	金額	摘要
鉄筋構造物 昼間 機械施工 制約無		m3	1			
諸雑費(まるめ)		式	1			
合計						
単価						円／m3

２次単価表

単価使用年月	2026.08
歩掛適用年月	2026.08
労務調整係数	1.000-00000　0.0　0

単　27号	処分費(m3)		単位	m3	単位数量	100	単価	
名称・規格		条件	単位	数量	単価	金額	摘要	
処分費 ｺﾝｸﾘｰﾄ殻(無筋)			m3	100				
合計								
単価							円／m3	

２次単価表

単価使用年月	2026.08
歩掛適用年月	2026.08
労務調整係数	1.000-00000　0.0　0

単　28号	処分費(m3)		単位	m3	単位数量	100	単価	
名称・規格		条件	単位	数量	単価	金額	摘要	
処分費 ｺﾝｸﾘｰﾄ殻(鉄筋)			m3	100				
合計								
単価							円／m3	

２次単価表

単価使用年月	2026.08
歩掛適用年月	2026.08
労務調整係数	1.000-00000　0.0　0

単　29号	道路付属物設置工 (車線分離標[ﾗﾊﾞｰﾎﾟｰﾙ]設置)	固定式(貼付式),手間+材料費,本体(柱)径φ80ﾍﾞｰｽ径φ250高650,10本未満,無,無	単位	本	単位数量	1	単価	

名称・規格	条件	単位	数量	単価	金額	摘要
車線分離標(ﾗﾊﾞｰﾎﾟｰﾙ)設置 固定式 貼付式　φ80 高さ650㎜		本	1			
諸雑費(まるめ)		式	1			
合計						
単価						円／本

２次単価表

単価使用年月	2026.08
歩掛適用年月	2026.08
労務調整係数	1.000-00000　0.0　0

単　30号	交通誘導警備員B		単位	人日	単位数量	1	単価	

名称・規格	条件	単位	数量	単価	金額	摘要
交通誘導警備員B		人	1			
諸雑費(まるめ)		式	1			
合計						
単価						円／人日

3次単価表

単価使用年月	2026.08
歩掛適用年月	2026.08
労務調整係数	1.000-00000　0.0　0

単　31号	鉄筋工 加工	SD295 D10,標準	単位	t	単位数量	1	単価	

名称・規格	条件	単位	数量	単価	金額	摘要
土木一般世話役		人	0.2			
鉄筋工		人	2.3			
普通作業員		人	0.2			
ﾗﾌﾃﾚｰﾝｸﾚｰﾝ[油圧伸縮ｼﾞﾌﾞ型] 最大吊上能力25t吊		日	0.04			
鉄筋ｺﾝｸﾘｰﾄ用棒鋼 SD295 D10		t	1.03			
諸雑費(率+まるめ)		式	1			
合計						
単価						円／t

3次単価表

単価使用年月	2026.08
歩掛適用年月	2026.08
労務調整係数	1.000-00000　0.0　0

単　32号	鉄筋工 組立	一般構造物,SD295 D10,標準	単位	t	単位数量	1	単価	

名称・規格	条件	単位	数量	単価	金額	摘要
土木一般世話役		人	0.5			
鉄筋工		人	3.5			
普通作業員		人	0.3			
ﾗﾌﾃﾚｰﾝｸﾚｰﾝ[油圧伸縮ｼﾞﾌﾞ型] 最大吊上能力25t吊		日	0.11			
諸雑費(率+まるめ)		式	1			
合計						
単価						円／t

3次単価表

単価使用年月	2026.08
歩掛適用年月	2026.08
労務調整係数	1.000-00000　0.0　0

単　33号	鉄筋工 加工	SD345 D13,標準	単位	t	単位数量	1	単価	

名称・規格	条件	単位	数量	単価	金額	摘要
土木一般世話役		人	0.2			
鉄筋工		人	2.3			
普通作業員		人	0.2			
ﾗﾌﾃﾚｰﾝｸﾚｰﾝ[油圧伸縮ｼﾞﾌﾞ型] 最大吊上能力25t吊		日	0.04			
鉄筋ｺﾝｸﾘｰﾄ用棒鋼 SD345 D13		t	1.03			
諸雑費(率+まるめ)		式	1			
合計						
単価						円／t

3次単価表

単価使用年月	2026.08
歩掛適用年月	2026.08
労務調整係数	1.000-00000　0.0　0

単　34号	鉄筋工 組立	一般構造物,SD345 D13,標準	単位	t	単位数量	1	単価	

名称・規格	条件	単位	数量	単価	金額	摘要
土木一般世話役		人	0.5			
鉄筋工		人	3.5			
普通作業員		人	0.3			
ﾗﾌﾃﾚｰﾝｸﾚｰﾝ[油圧伸縮ｼﾞﾌﾞ型] 最大吊上能力25t吊		日	0.11			
諸雑費(率+まるめ)		式	1			
合計						
単価						円／t

機労材集計リスト（機械）

工事名	Ｒ８三土　三加茂東祖谷山線　東・加茂　道路改良工事					
単価コード	名　称	規　格	単位	数量	金額	摘要
L001010007	ﾊﾞｯｸﾎｳ(ｸﾛｰﾗ)[標準]	ﾊﾞｹｯﾄ容量0.8m3	日	0.036	373	
L001130006	ﾗﾌﾃﾚｰﾝｸﾚｰﾝ[油圧伸縮ｼﾞﾌﾞ型]	最大吊上能力25t吊	日	0.005	295	
M000201047	小型ﾊﾞｯｸﾎｳ(ｸﾛｰﾗ型)[標準型･超低騒音型]	排出ｶﾞｽ対策型(第3次基準) ﾊﾞｹｯﾄ容量0.13m3	供用日	3.548	24,052	
M000202097	ﾊﾞｯｸﾎｳ(ｸﾛｰﾗ型)[後方超小旋回型]	排出ｶﾞｽ対策型(第3次基準) ﾊﾞｹｯﾄ容量0.28m3	供用日	0.894	8,367	
M000301002	ﾀﾞﾝﾌﾟﾄﾗｯｸ[ｵﾝﾛｰﾄﾞ･ﾃﾞｨｰｾﾞﾙ]	通称4t積級	供用日	2.123	21,276	
M000301005	ﾀﾞﾝﾌﾟﾄﾗｯｸ[ｵﾝﾛｰﾄﾞ･ﾃﾞｨｰｾﾞﾙ]	通称10t積級	供用日	0.321	7,822	
M000806001	ﾀﾝﾊﾟ及びﾗﾝﾏ[ﾗﾝﾏ]	通称60～80kg級	供用日	0.451	326	
	合計額				62,511	

見積単価一覧表

名称	規格	単位	単価	備考
処分費	土砂	m3	1,300	運搬距離　L=3.6km
処分費	Co殻（無筋）	m3	3,760	運搬距離　L=4.8km
処分費	Co殻（鉄筋）	m3	4,250	運搬距離　L=4.8km

数　量　総　括　表

No. 1

工事区分 (レベル1)	工　種 (レベル2)	種　別 (レベル3)	細　別 (レベル4)	規　格 (レベル5)	単位	数　量	摘　　要
道路改良							
	道路土工						
		掘 削 工	掘削(土砂)	小規模	m^3	40	
	作業土工						
		床　堀 B	土砂		m^3	10	
		埋　　戻		W1＜1.0	m^3	10	
	残土処理工						
		土砂			m^3	40	
	構造物撤去工						
		構造物取壊し工	コンクリート構造物	無筋	m^3	10	蓋含む
			ブロック塀	t=10cm	m^2	16	鉄筋構造物
		運搬処理工	殻運搬処理	Co殻（無筋）	m^3	10	
				Co殻（鉄筋）	m^3	2	
	排水構造物工						
		側溝工					
		(1号U型側溝)			m	1.0	
			コンクリート	18-8-25	m^3	0.2	
			型　　枠	小構造物	m^2	2	
			基　礎　材	RC-40 t=150mm	m^2	1	
			鋼 製 溝 蓋	T-25用	枚	1	落とし込み式
		(2号U型側溝)			m	4.46	
			コンクリート	18-8-25	m^3	1	
			型　　枠	小構造物	m^2	8	
			基　礎　材	RC-40 t=150mm	m^2	3	
			目　地　材	瀝青繊維質 t=10mm	m^2	0.1	
		(2号U型側溝)	打殺蓋部				
			コンクリート	18-8-25	m^3	0.3	
			型　　枠	普通	m^2	2	
			型　　枠	埋設	m^2	2	
			鉄筋 D10	SD295	kg	12	
			鉄筋 D13	SD345	kg	25	

数　量　総　括　表

No. 2

工事区分 (レベル1)	工　種 (レベル2)	種　別 (レベル3)	細　別 (レベル4)	規　格 (レベル5)	単位	数　量	摘　　要
道路改良							
		(3号U型側溝)			m	16.5	
			U　字　溝	300*300	個	8	
			目地モルタル		m^3	0.01	
			敷モルタル	1:3	m^3	0.2	
			基　礎　材	RC-30 t=100mm	m^2	9	
			蓋　　版	3種	枚	33	
		(4号U型側溝)			m	8.0	
			U　字　溝	300*300	個	4	
			目地モルタル		m^3	0.003	
			敷モルタル	1:3	m^3	0.1	
			基　礎　材	RC-30 t=100mm	m^2	4	
			鋼製溝蓋	T-25用	枚	8	
道路改良							
	道路付属施設工						
		付帯構造物工					
		(復旧ｺﾝｸﾘｰﾄ)	コンクリート	σck=18N/mm^2	m^3	0.4	
			基　礎　材	RC-30 t=100	m^2	4	
		車線分離標	ラバーポール	φ80 H=0.65m	本	4	

第　　号計算書											土 工 計 算 書
測　　点	距　離	オープン掘削 W≧5.0（土砂）									摘　要
		断　面	平均断面	数　量	断　面	平均断面	数　量	断　面	平均断面	数　量	
	(m)	(m2)	(m2)	(m3)	(m)	(m)	(m2)	(m)	(m)	(m2)	
0 － 5.000		0.7									
0 ＋ 0.000	5.00	0.8	0.750	3.8							
0 ＋ 5.150	5.15	1.3	1.050	5.4							
0 ＋ 13.750	8.60	1.1	1.200	10.3							
1 ＋ 0.000	6.25	1.0	1.050	6.6							
1 ＋ 5.150	5.15	1.0	1.000	5.2							
1 ＋ 9.400	4.25	0.7	0.850	3.6							
2 ＋ 0.000	10.60	0.7	0.700	7.4							
2 ＋ 2.700	2.70	0.7	0.700	1.9							
合 計	47.70			44.2							

第　　号計算書											作 業 土 工 計 算 書
測　　点	距　離	床掘 B (土砂)			埋戻 W < 1.0 (締固め有り)			埋戻 W < 1.0 (締固め無し)			摘　要
	(m)	断　面 (m2)	平均断面 (m2)	数　量 (m3)	断　面 (m2)	平均断面 (m2)	数　量 (m3)	断　面 (m2)	平均断面 (m2)	数　量 (m3)	
0 + 0.000		0.3			0.1			0.2			
0 + 5.150	5.15	0.5	0.400	2.1	0.3	0.200	1.0	0.2	0.200	1.0	
0 + 13.750	8.60	0.4	0.450	3.9	0.3	0.300	2.6	0.2	0.200	1.7	
1 + 0.000	6.25	0.4	0.400	2.5	0.3	0.300	1.9	0.1	0.150	0.9	
1 + 5.150	5.15	0.4	0.400	2.1	0.3	0.300	1.5	0.1	0.100	0.5	
1 + 9.400	4.25	0.3	0.350	1.5	0.1	0.200	0.9	0.1	0.100	0.4	
合 計	29.40			12.1			7.9			4.5	

第　　号計算書											構造物撤去工計算書
測　　点	距　離 (m)	コンクリート（無筋） 断　面 (m2)	平均断面 (m2)	数　量 (m3)				断　面 (m)	平均断面 (m)	数　量 (m2)	摘　要
0 － 5.000											
0 ＋ 0.000	5.00	0.3		0.0							
0 ＋ 5.150	5.15	0.3	0.300	1.5							
0 ＋ 13.750	8.60	0.3	0.300	2.6							
1 ＋ 0.000	6.25	0.4	0.350	2.2							
1 ＋ 5.150	5.15	0.4	0.400	2.1							
1 ＋ 9.400	4.25	0.2	0.300	1.3							
2 ＋ 0.000	10.60										
2 ＋ 2.700	2.70										
合 計	47.70			9.7							

第　　号計算書											構造物撤去工計算書
測　　点	距　離 (m)	ブロック塀 t=10cm 断　面 (m)	平均断面 (m)	数　量 (m2)	断　面 (m)	平均断面 (m)	数　量 (m2)	断　面 (m)	平均断面 (m)	数　量 (m2)	摘　要
0 + 0.000		1.0									
0 + 5.150	5.15	1.0	1.000	5.2							
0 + 13.750	8.60	1.0	1.000	8.6							
0 + 16.000	2.25	1.0	1.000	2.3							
合 計	16.00			16.1							

第　　号　計算書	排　水　工　位　置　計　算　書　No.		
名　　称	位　　置	数　　量	摘　　要
1号U型側溝			
	NO.　0　+　0.000　付近 ～ NO.　0　+　1.050　付近	1.00	
	合　計	1.00　　m	

第　　号　計算書	排　水　工　位　置　計　算　書　No.		
名　　称	位　　置	数　　量	摘　　要
2号U型側溝			
	NO.　0　+　1.050　付近　～　NO.　0　+　2.490　付近	1.41	
	NO.　0　+　4.770　付近　～　NO.　0　+　5.580　付近	0.86	
	NO.　1　+　4.580　付近　～　NO.　1　+　5.660　付近	1.14	
	NO.　1　+　8.380　付近　～　NO.　1　+　9.380　付近	1.05	
	合　計	4.46　m	

第　　号　計算書	排　水　工　位　置　計　算　書　No.		
名　　称	位　　置	数　　量	摘　　要
3号U型側溝			
	NO.　0　+　2.490　付近　～　NO.　0　+　4.770　付近	2.50	
	NO.　0　+　5.580　付近　～　NO.　0　+　16.580　付近	11.00	
	NO.　1　+　5.660　付近　～　NO.　1　+　8.380　付近	3.00	
	合　計	16.50　m	

第　　号　計算書	排　水　工　位　置　計　算　書　No.		
名　　称	位　　置	数　　量	摘　　要
4号U型側溝			
	NO.　0　+　16.580　付近 ～ NO.　1　+　4.580　付近	8.00	
	合　計	8.00　m	

第　　号　計算書	排　　水　　工　　計　　算　　書	No.

種　　別	1号U型側溝	名　　称	算　　式	単位	合　　計
					m当り
		コンクリート	0.6×0.545-0.42×0.056-0.339×0.30	m3	0.20
		型　　枠	0.545×2+0.489×2	m2	2.07
		基　礎　材	t=150mm	m2	0.65
		鋼製溝蓋	T-25用	枚	1.0

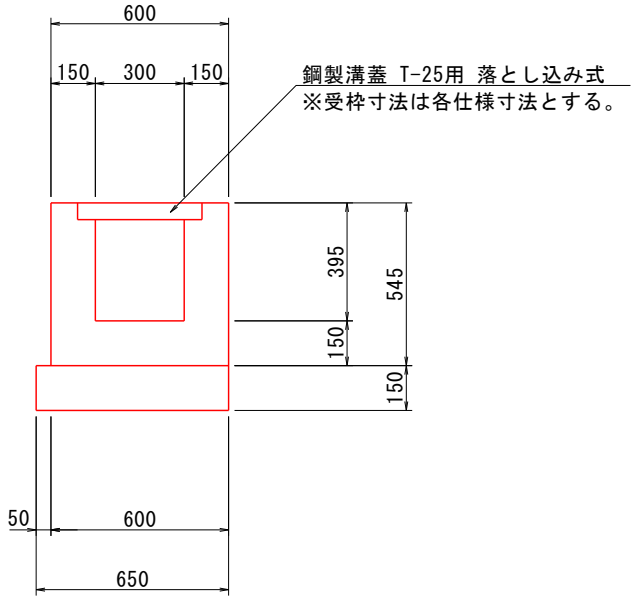

第　　号　計算書	排　　水　　工　　計　　算　　書				No.
種　　別	2号U型側溝	名　　称	算　　式	単位	合　　計
					m当り
		コンクリート	0.60×0.435-0.30×0.285	m3	0.18
		型　　枠	0.435×4	m2	1.74
		基　礎　材	t=150mm	m2	0.65
		目　地　材	瀝青質目地板 t=10mm	m2	0.02

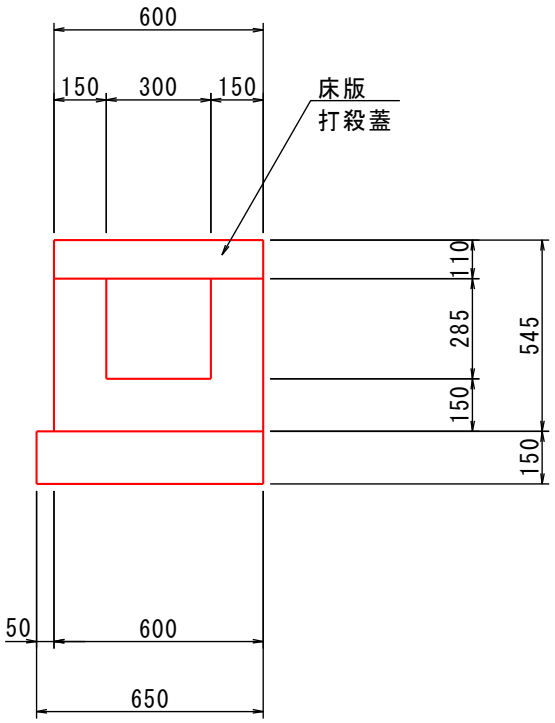

第　　号　計算書	排　　水　　工　　計　　算　　書				No.
種　　別	2号U型側溝(打殺蓋部)	名　　称	算　　式	単位	合　　計
					m当り
		コンクリート	0.60×0.11	m3	0.07
		型　　枠	(普通)0.6×0.11×2+0.11×2	m2	0.35
			(埋設)W=390mm, t=6mm	m2	0.39
		鉄　　筋	(D10)1.00×5×0.56	kg	2.80
			(D13)(0.5×10+0.15×5)×0.995	kg	5.72

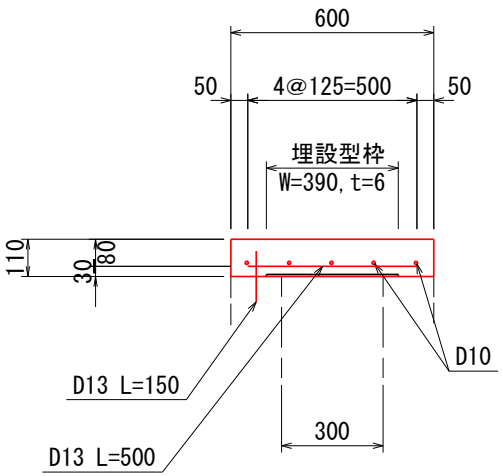

打殺蓋部断面

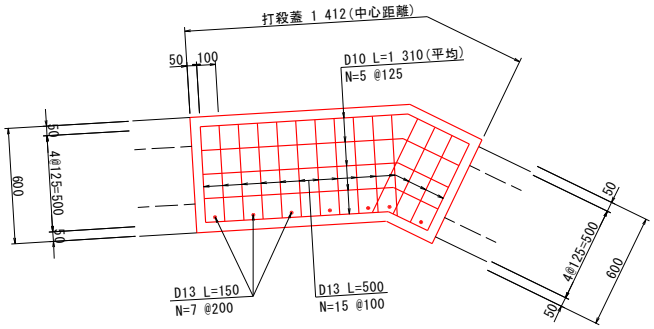

第　　号　計算書	排　　水　　工　　計　　算　　書				No.
種　　別	3号U型側溝	名　　称	算　　式	単位	合　　計
					m当り
		U字溝		個	0.50
		目地モルタル		m3	0.0004
		敷モルタル	0.03×0.36	m3	0.0108
		基礎材	t=100mm	m2	0.54
		蓋版	蓋板3種	枚	2.0

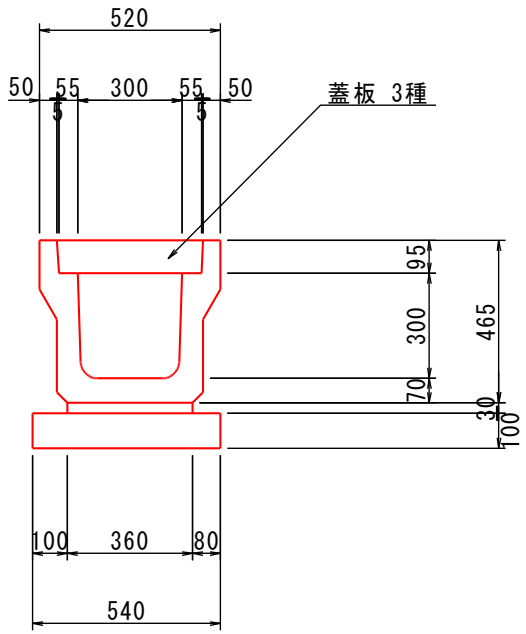

第　　号　計算書	排　　水　　工　　計　　算　　書				No.
種　　別	4号U型側溝	名　　称	算　　式	単位	合　　計
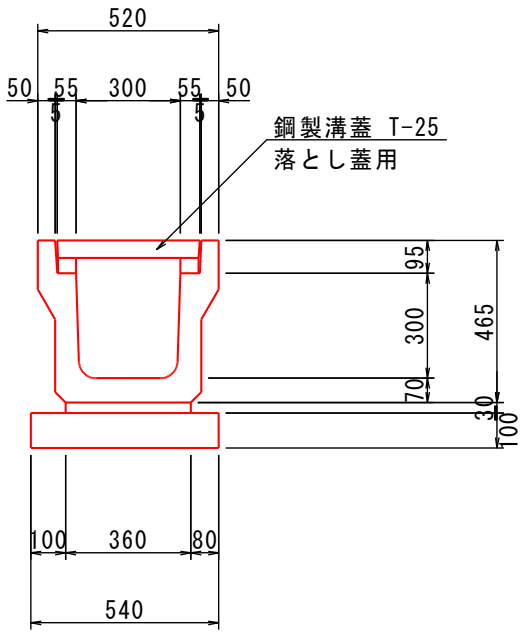					m当り
		U字溝		個	0.50
		目地モルタル		m3	0.0004
		敷モルタル	0.03×0.36	m3	0.0108
		基礎材	t=100mm	m2	0.54
		鋼製溝蓋	鋼製溝蓋 T-25落とし蓋用	枚	1.0

第　　号　計算書	排　水　工　計　算　書						No.
種　　別	名　　称	規　　格	1.0m当り数量	延　長　(m)	数　　量	単 位	摘　　要
1 号 U 型 側 溝							
	コ ン ク リ ー ト	18-8-25	0.20	1.00	0.2	m3	
	型　　枠	小構造物	2.07	1.00	2.1	m2	
	基　礎　材	t=150	0.65	1.00	0.7	m2	
	鋼　製　溝　蓋	T-25用	1.0	1.00	1.0	枚	

第　　号　計算書	排　水　工　計　算　書						No.
種　　別	名　　称	規　　格	1.0m当り数量	延　長　(m)	数　　量	単 位	摘　　要
2 号 U 型 側 溝							
	コ ン ク リ ー ト	18-8-25	0.18	4.46	0.8	m3	
	型　　枠	小構造物	1.74	4.46	7.8	m2	
	基　礎　材	t=150	0.65	4.46	2.9	m2	
	目　地　材	t=10	0.02	4.46	0.1	m2	

第　　号　計算書	排　水　工　計　算　書						No.
種　　別	名　　称	規　　格	1.0m当り数量	延　長　(m)	数　　量	単 位	摘　　要
2 号 U 型 側 溝							
(打殺蓋部)	コ ン ク リ ー ト	18-8-25	0.07	4.46	0.3	m3	
	型　　枠	小構造物(普通)	0.35	4.46	1.6	m2	
		小構造物(埋設)	0.39	4.46	1.7	m2	
	鉄　　筋	D10	2.80	4.46	12.5	kg	
		D13	5.72	4.46	25.5	kg	

第　　号　計算書	排　水　工　計　算　書						No.
種　　別	名　　称	規　　格	1.0m当り数量	延　長　(m)	数　　量	単 位	摘　　要
3 号 U 型 側 溝							
	U　字　溝		0.50	16.50	8.3	個	
	目 地 モ ル タ ル		0.0004	16.50	0.007	m3	
	敷 モ ル タ ル	t=30	0.0108	16.50	0.2	m3	
	基　礎　材	t=100	0.54	16.50	8.9	m2	
	蓋　　版	蓋板3種	2.00	16.50	33.0	枚	

第　　号　計算書	排　水　工　計　算　書						No.
種　　別	名　　称	規　　格	1.0m当り数量	延　長　(m)	数　　量	単 位	摘　　要
4 号 U 型 側 溝							
	U　字　溝		0.50	8.00	4.0	個	
	目 地 モ ル タ ル		0.0004	8.00	0.003	m3	
	敷 モ ル タ ル	t=30	0.0108	8.00	0.1	m3	
	基　礎　材	t=100	0.54	8.00	4.3	m2	
	鋼　製　溝　蓋	T-25用	1.00	8.00	8.0	枚	

第　　号　計算書	付　帯　工　計　算　書				No.
種　　別	復旧コンクリート	名　　称	算　　式	単位	合　　計
					m当り
		コンクリート	L×0.10	m3	
		基　礎　材	t=100mm	m2	

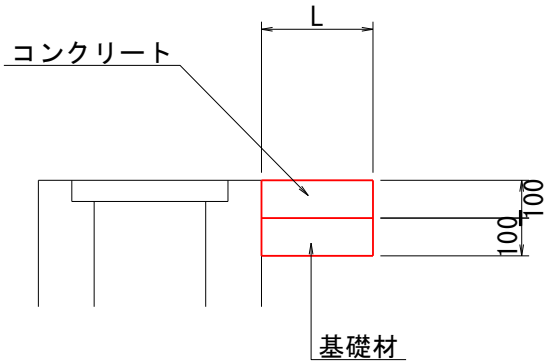

第　　号計算書						付 帯 工 計 算 書			復旧コンクリート			
測　　点	距　離 (m)	コンクリート 断　面 (m)	平均断面 (m)	数　量 (m2)	基礎材 断　面 (m)	平均断面 (m)	数　量 (m2)	断　面 (m)	平均断面 (m)	数　量 (m2)	摘　要
0 + 0.000		0.30			0.30						
0 + 1.000	1.00	0.30	0.300	0.30	0.30	0.300	0.30				
0 + 16.000	0.00	0.30	0.300	0.00	0.30	0.300	0.00				
1 + 0.000	4.00	0.30	0.300	1.20	0.30	0.300	1.20				
1 + 5.150	5.15	0.30	0.300	1.55	0.30	0.300	1.55				
1 + 9.400	4.25	0.15	0.225	0.96	0.15	0.225	0.96				
		コンクリート 4.01×0.10 = 0.40m3									
合 計	14.40			4.01			4.01				

第　　号　計算書	道　路　付　属　施　設　工　　位　置　計　算　書		No.
名　　称	位　　置	数　　量	摘　　要
車線分離標			
ラバーポール(貼付用)	NO.　0　+　2.300　付近　～　NO.　0　+　5.100　付近	4	
	合　計	4　　本	
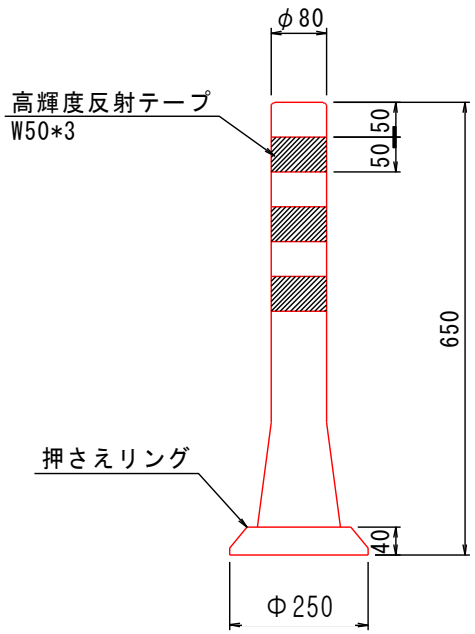
第　　号　計算書	道　路　付　属　施　設　工　　計　　算　　書				No.
種　　別	車線分離標	名　　称	算　　式	単位	合　　計
		ラバーポール(貼付用)	φ80、H=0.65m	本	4